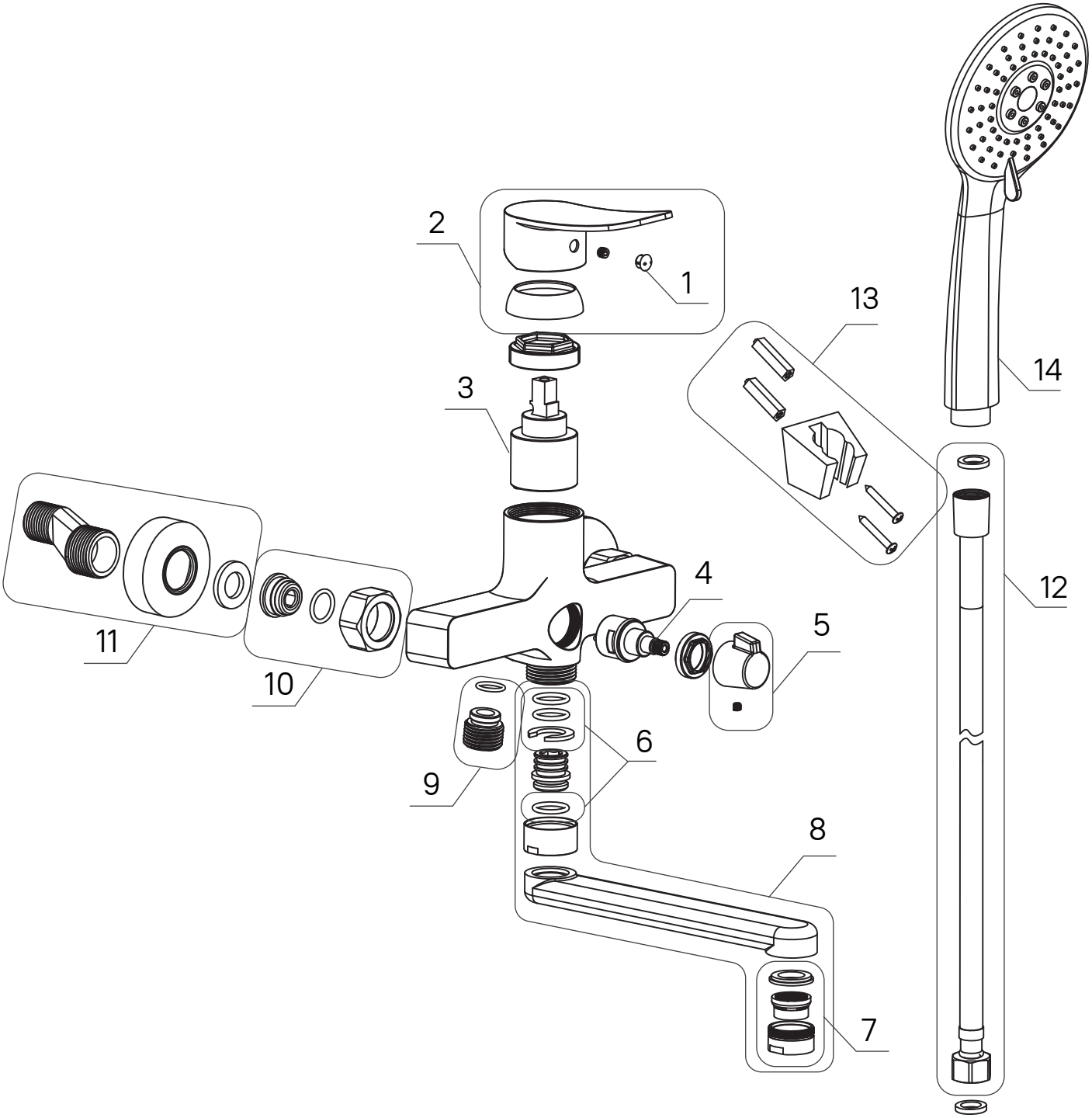

DEMSB02M02 Смеситель для ванны

№	Запасные части	Артикул	№	Запасные части	Артикул
1	Заглушка декоративная	973DEM1CSM	8	Излив	995F20C2SM
2	Ручка смесителя	994DEMC0SM	9	Штуцер шланга	979MIC04SM
3	Картридж	999C35D0SM	10	Гайка накидная, штуцер в к-те	983MIC00SM
4	Дивертор	997PC140SM	11	Отражатель, эксцентрик в к-те	982BRRC2SM
5	Ручка дивертора	971MIC16SM	12	Шланг для душа	976MIC00SM
6	Комплект уплотнителей	986DEM04SM	13	Держатель лейки	977MIC00SM
7	Аэратор	996P24B1SM	14	Лейка душевая	978MIC18SM